Магнитопровод витой ленточный из нанокристаллического сплава с высокой проницаемостью MSTN-40S-TH

1 Назначение

Магнитопровод предназначен для применения в силовых цепях на частотах до 1 МГц и в сигнальных цепях на частотах до 400 МГц.

Типовое применение: силовые трансформаторы импульсных источников питания, согласующие трансформаторы, импульсные трансформаторы, высокочастотные дроссели синфазных фильтров и т.п.

2 Основные технические характеристики магнитопровода (с учетом $К_{зап}$ = 0,72 ± 0,02)

Наименование параметра	Нормируемое значение по КВШУ.684459.090ТУ
Коэффициент индуктивности A_L* (мкГн/вит^2), не менее (При f=100 кГц, I × w = 20 мА×вит)	13,0
Магнитная проницаемость материала сердечника, не менее (При f=100 кГц, I × w = 20 мА×вит) Типичное значение	20 000 30 000
Коэффициент прямоугольности B_r/B_m, не более (При f=1 кГц, H_m = 80 А/м)	0,35
Удельные потери P_{cm} (Вт/кг), не более (При f=100 кГц, B_m = 0.3 Тл) Типичное значение	90 60

* Значение индуктивности на 1 витке.

3 Диапазон температур

От - 60 до +155°C

4 Размеры магнитопровода без контейнера

Размер, мм		
D, не более	d, не менее	H, не более
38,0	26,0	12,0

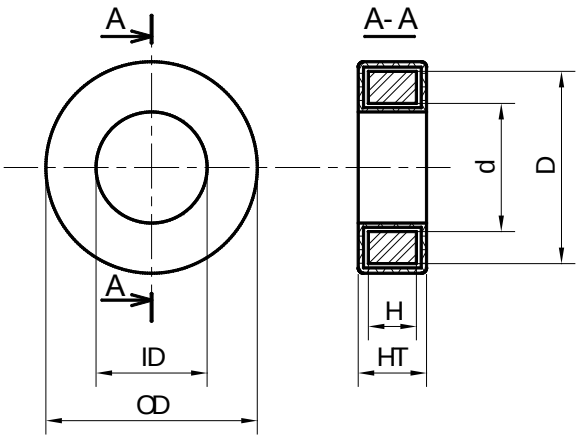

5 Размеры магнитопровода в контейнере

Размер, мм		
OD, не более	ID, не менее	HT, не более
40,9	23,2	15,5

Площадь окна, S: 422,5 мм^2

6 Материал магнитопровода

Лента АМАГ 200С ТУ 6365-008-126002976-2016 из нанокристаллического сплава на основе Fe. Толщина ленты 18±2 мкм.

7 Типичные массогабаритные характеристики магнитопровода (с учетом $К_{зап}$ = 0,72 ± 0,02)

Длина средней линии, Lm: 100,5 мм

Эффективная площадь сечения, Ac: 51,8 ± 1,4 мм^2

Масса без контейнера: 38,0 г ± 10%

Масса в контейнере, не более: 47,4 г

8 Характеристики материала магнитопровода

Индукция насыщения, B_{10} (25 °C): 1,16 Тл

Индукция насыщения, B_{10} (90 °C): 1,10 Тл

Температура Кюри, T_C: 560 °C

Температура начала кристаллизации: 515 °C

Плотность: 7,3 ± 0,1 г/см^3

Магнитострикция насыщения, не более: 0,5x10^{-6}

9 Характеристики материала контейнера/покрытия

Тип: пластмассовый контейнер.

Огнестойкость, нагревостойкость: согласно ГОСТ Р 55756.

Цвет: серый / черный / белый.

10 Ресурс, сроки службы, гарантии изготовителя

Гарантийный срок 25 лет*.

Гарантийная наработка 25000 часов в пределах гарантийного срока*.

* При соблюдении условий эксплуатации, транспортировки, хранения и монтажа.

11 Содержание цветных металлов и драгоценных материалов

Драгоценных материалов не содержится.

Цветных металлов не содержится.

12 Сведения о приемке

Магнитопроводы MSTN-40S-TH соответствуют КВШУ.684459.088 ОТУ, КВШУ.684459.090 ТУ и признаны годными для эксплуатации.

Приняты по извещению № _____ от _____

дата

_____

подпись и штамп СКК